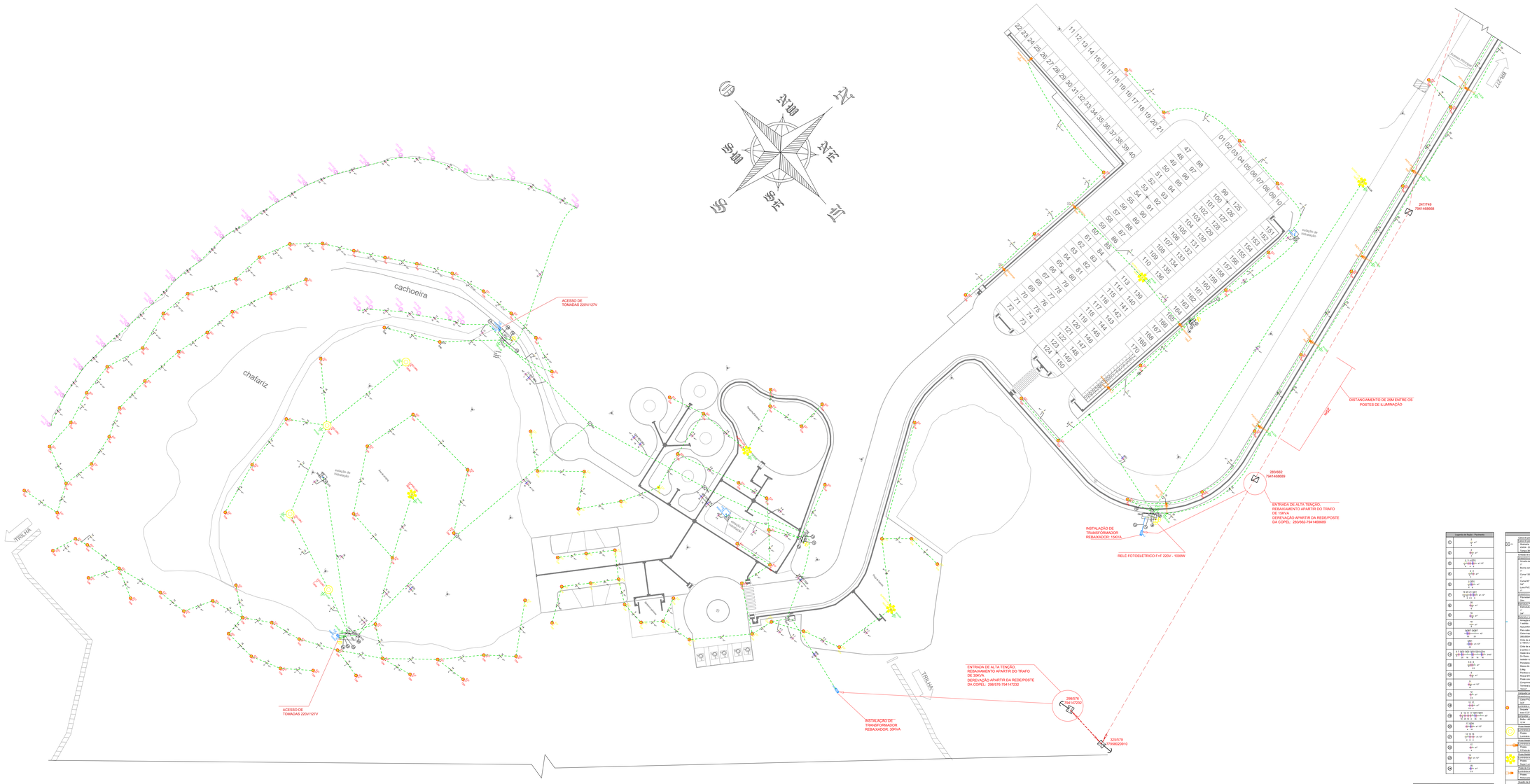

PARQUE DA PEDREIRA

1:200

Legenda de Rede - Iluminação		
1	1 x 40° / 1 x 40°	
2	1 x 40° / 1 x 40°	
3	2 x 40° / 1 x 40° / 1 x 40°	
4	1 x 40° / 1 x 40°	
5	1 x 40° / 1 x 40°	
6	1 x 40° / 1 x 40°	
7	1 x 40° / 1 x 40° / 1 x 40° / 1 x 40°	
8	1 x 40° / 1 x 40°	
9	1 x 40° / 1 x 40°	
10	1 x 40° / 1 x 40°	
11	40° / 40° / 40° / 40° / 40° / 40°	
12	1 x 40° / 1 x 40°	
13	1 x 40° / 1 x 40°	
14	1 x 40° / 1 x 40°	
15	1 x 40° / 1 x 40°	
16	1 x 40° / 1 x 40°	
17	1 x 40° / 1 x 40°	
18	1 x 40° / 1 x 40°	
19	1 x 40° / 1 x 40°	
20	1 x 40° / 1 x 40°	
21	1 x 40° / 1 x 40°	
22	1 x 40° / 1 x 40°	
23	1 x 40° / 1 x 40°	
24	1 x 40° / 1 x 40°	
25	1 x 40° / 1 x 40°	
26	1 x 40° / 1 x 40°	
27	1 x 40° / 1 x 40°	
28	1 x 40° / 1 x 40°	
29	1 x 40° / 1 x 40°	
30	1 x 40° / 1 x 40°	
31	1 x 40° / 1 x 40°	
32	1 x 40° / 1 x 40°	
33	1 x 40° / 1 x 40°	
34	1 x 40° / 1 x 40°	
35	1 x 40° / 1 x 40°	
36	1 x 40° / 1 x 40°	
37	1 x 40° / 1 x 40°	
38	1 x 40° / 1 x 40°	
39	1 x 40° / 1 x 40°	
40	1 x 40° / 1 x 40°	
41	1 x 40° / 1 x 40°	
42	1 x 40° / 1 x 40°	
43	1 x 40° / 1 x 40°	
44	1 x 40° / 1 x 40°	
45	1 x 40° / 1 x 40°	
46	1 x 40° / 1 x 40°	
47	1 x 40° / 1 x 40°	
48	1 x 40° / 1 x 40°	
49	1 x 40° / 1 x 40°	
50	1 x 40° / 1 x 40°	
51	1 x 40° / 1 x 40°	
52	1 x 40° / 1 x 40°	
53	1 x 40° / 1 x 40°	
54	1 x 40° / 1 x 40°	
55	1 x 40° / 1 x 40°	
56	1 x 40° / 1 x 40°	
57	1 x 40° / 1 x 40°	
58	1 x 40° / 1 x 40°	
59	1 x 40° / 1 x 40°	
60	1 x 40° / 1 x 40°	
61	1 x 40° / 1 x 40°	
62	1 x 40° / 1 x 40°	
63	1 x 40° / 1 x 40°	
64	1 x 40° / 1 x 40°	
65	1 x 40° / 1 x 40°	
66	1 x 40° / 1 x 40°	
67	1 x 40° / 1 x 40°	
68	1 x 40° / 1 x 40°	
69	1 x 40° / 1 x 40°	
70	1 x 40° / 1 x 40°	
71	1 x 40° / 1 x 40°	
72	1 x 40° / 1 x 40°	
73	1 x 40° / 1 x 40°	
74	1 x 40° / 1 x 40°	
75	1 x 40° / 1 x 40°	
76	1 x 40° / 1 x 40°	
77	1 x 40° / 1 x 40°	
78	1 x 40° / 1 x 40°	
79	1 x 40° / 1 x 40°	
80	1 x 40° / 1 x 40°	
81	1 x 40° / 1 x 40°	
82	1 x 40° / 1 x 40°	
83	1 x 40° / 1 x 40°	
84	1 x 40° / 1 x 40°	
85	1 x 40° / 1 x 40°	
86	1 x 40° / 1 x 40°	
87	1 x 40° / 1 x 40°	
88	1 x 40° / 1 x 40°	
89	1 x 40° / 1 x 40°	
90	1 x 40° / 1 x 40°	
91	1 x 40° / 1 x 40°	
92	1 x 40° / 1 x 40°	
93	1 x 40° / 1 x 40°	
94	1 x 40° / 1 x 40°	
95	1 x 40° / 1 x 40°	
96	1 x 40° / 1 x 40°	
97	1 x 40° / 1 x 40°	
98	1 x 40° / 1 x 40°	
99	1 x 40° / 1 x 40°	
100	1 x 40° / 1 x 40°	
101	1 x 40° / 1 x 40°	
102	1 x 40° / 1 x 40°	
103	1 x 40° / 1 x 40°	
104	1 x 40° / 1 x 40°	
105	1 x 40° / 1 x 40°	
106	1 x 40° / 1 x 40°	
107	1 x 40° / 1 x 40°	
108	1 x 40° / 1 x 40°	
109	1 x 40° / 1 x 40°	
110	1 x 40° / 1 x 40°	
111	1 x 40° / 1 x 40°	
112	1 x 40° / 1 x 40°	
113	1 x 40° / 1 x 40°	
114	1 x 40° / 1 x 40°	
115	1 x 40° / 1 x 40°	
116	1 x 40° / 1 x 40°	
117	1 x 40° / 1 x 40°	
118	1 x 40° / 1 x 40°	
119	1 x 40° / 1 x 40°	
120	1 x 40° / 1 x 40°	
121	1 x 40° / 1 x 40°	
122	1 x 40° / 1 x 40°	
123	1 x 40° / 1 x 40°	
124	1 x 40° / 1 x 40°	
125	1 x 40° / 1 x 40°	
126	1 x 40° / 1 x 40°	
127	1 x 40° / 1 x 40°	
128	1 x 40° / 1 x 40°	
129	1 x 40° / 1 x 40°	
130	1 x 40° / 1 x 40°	
131	1 x 40° / 1 x 40°	
132	1 x 40° / 1 x 40°	
133	1 x 40° / 1 x 40°	
134	1 x 40° / 1 x 40°	
135	1 x 40° / 1 x 40°	
136	1 x 40° / 1 x 40°	
137	1 x 40° / 1 x 40°	
138	1 x 40° / 1 x 40°	
139	1 x 40° / 1 x 40°	
140	1 x 40° / 1 x 40°	
141	1 x 40° / 1 x 40°	
142	1 x 40° / 1 x 40°	
143	1 x 40° / 1 x 40°	
144	1 x 40° / 1 x 40°	
145	1 x 40° / 1 x 40°	
146	1 x 40° / 1 x 40°	
147	1 x 40° / 1 x 40°	
148	1 x 40° / 1 x 40°	
149	1 x 40° / 1 x 40°	
150	1 x 40° / 1 x 40°	
151	1 x 40° / 1 x 40°	
152	1 x 40° / 1 x 40°	
153	1 x 40° / 1 x 40°	
154	1 x 40° / 1 x 40°	
155	1 x 40° / 1 x 40°	
156	1 x 40° / 1 x 40°	
157	1 x 40° / 1 x 40°	
158	1 x 40° / 1 x 40°	
159	1 x 40° / 1 x 40°	
160	1 x 40° / 1 x 40°	
161	1 x 40° / 1 x 40°	
162	1 x 40° / 1 x 40°	
163	1 x 40° / 1 x 40°	
164	1 x 40° / 1 x 40°	
165	1 x 40° / 1 x 40°	
166	1 x 40° / 1 x 40°	
167	1 x 40° / 1 x 40°	
168	1 x 40° / 1 x 40°	
169	1 x 40° / 1 x 40°	
170	1 x 40° / 1 x 40°	

Legenda de Rede - Tomadas		
1	1 x 40°	
2	1 x 40°	
3	2 x 40° / 1 x 40°	
4	1 x 40°	
5	1 x 40°	
6	1 x 40°	
7	1 x 40° / 1 x 40°	
8	1 x 40°	
9	1 x 40°	
10	1 x 40°	
11	40° / 40°	
12	1 x 40°	
13	1 x 40°	
14	1 x 40°	
15	1 x 40°	
16	1 x 40°	
17	1 x 40°	
18	1 x 40°	
19	1 x 40°	
20	1 x 40°	
21	1 x 40°	
22	1 x 40°	
23	1 x 40°	
24	1 x 40°	
25	1 x 40°	
26	1 x 40°	
27	1 x 40°	
28	1 x 40°	
29	1 x 40°	
30	1 x 40°	
31	1 x 40°	
32	1 x 40°	
33	1 x 40°	
34	1 x 40°	
35	1 x 40°	
36	1 x 40°	
37	1 x 40°	
38	1 x 40°	
39	1 x 40°	
40	1 x 40°	
41	1 x 40°	
42	1 x 40°	
43	1 x 40°	
44	1 x 40°	
45	1 x 40°	
46	1 x 40°	
47	1 x 40°	
48	1 x 40°	
49	1 x 40°	
50	1 x 40°	
51	1 x 40°	
52	1 x 40°	
53	1 x 40°	
54	1 x 40°	
55	1 x 40°	
56	1 x 40°	
57	1 x 40°	
58	1 x 40°	
59	1 x 40°	
60	1 x 40°	
61	1 x 40°	
62	1 x 40°	
63	1 x 40°	
64	1 x 40°	
65	1 x 40°	
66	1 x 40°	
67	1 x 40°	
68	1 x 40°	
69	1 x 40°	
70	1 x 40°	
71	1 x 40°	
72	1 x 40°	
73	1 x 40°	
74	1 x 40°	
75	1 x 40°	
76	1 x 40°	
77	1 x 40°	
78	1 x 40°	
79	1 x 40°	
80	1 x 40°	
81	1 x 40°	
82	1 x 40°	
83	1 x 40°	
84	1 x 40°	
85	1 x 40°	
86	1 x 40°	
87	1 x 40°	
88	1 x 40°	
89	1 x 40°	
90	1 x 40°	
91	1 x 40°	
92	1 x 40°	
93	1 x 40°	
94	1 x 40°	
95	1 x 40°	
96	1 x 40°	
97	1 x 40°	
98	1 x 40°	
99	1 x 40°	
100	1 x 40°	
101	1 x 40°	
102	1 x 40°	
103	1 x 40°	
104	1 x 40°	
105	1 x 40°	
106	1 x 40°	
107	1 x 40°	
108	1 x 40°	
109	1 x 40°	
110	1 x 40°	
111	1 x 40°	
112	1 x 40°	
113	1 x 40°	
114	1 x 40°	
115	1 x 40°	
116	1 x 40°	
117	1 x 40°	
118	1 x 40°	
119	1 x 40°	
120	1 x 40°	
121	1 x 40°	
122	1 x 40°	
123	1 x 40°	
124	1 x 40°	
125	1 x 40°	
126	1 x 40°	
127	1 x 40°	
128	1 x 40°	
129	1 x 40°	
130	1 x 40°	
131	1 x 40°	
132	1 x 40°	
133	1 x 40°	
134	1 x 40°	
135	1 x 40°	
136	1 x 40°	
137	1 x 40°	
138	1 x 40°	
139	1 x 40°	
140	1 x 40°	
141	1 x 40°	
142	1 x 40°	
143	1 x 40°	
144	1 x 40°	
145	1 x 40°	
146	1 x 40°	
147	1 x 40°	
148	1 x 40°	
149	1 x 40°	
150	1 x 40°	
151	1 x 40°	
152	1 x 40°	
153	1 x 40°	
154	1 x 40°	
155	1 x 40°	
156	1 x 40°	
157	1 x 40°	
158	1 x 40°	
159	1 x 40°	
160	1 x 40°	
161	1 x 40°	
162	1 x 40°	
163	1 x 40°	
164	1 x 40°	
165	1 x 40°	
166	1 x 40°	
167	1 x 40°	
168	1 x 40°	
169	1 x 40°	
170	1 x 40°	

Legenda de Rede - Iluminação - Poste	
1	Poste de Aço - Luz Mista/Sol - Tomada Dos Espectáculos
2	Poste de Aço - Luz Mista/Sol - Tomada Dos Espectáculos
3	Poste de Aço - Luz Mista/Sol - Tomada Dos Espectáculos
4	Poste de Aço - Luz Mista/Sol
5	Poste de Concreto - 10M
6	Poste de Concreto - 10M
7	Poste de Concreto - 10M
8	Poste de Concreto - 10M
9	Poste de Concreto - 10M
10	Poste de Concreto - 10M
11	Poste de Concreto - 10M
12	Poste de Concreto - 10M
13	Poste de Concreto - 10M
14	Poste de Concreto - 10M
15	Poste de Concreto - 10M
16	Poste de Concreto - 10M
17	Poste de Concreto - 10M
18	Poste de Concreto - 10M
19	Poste de Concreto - 10M
20	Poste de Concreto - 10M
21	Poste de Concreto - 10M
22	Poste de Concreto - 10M
23	Poste de Concreto - 10M
24	Poste de Concreto - 10M
25	Poste de Concreto - 10M
26	Poste de Concreto - 10M
27	Poste de Concreto - 10M
28	Poste de Concreto - 10M
29	Poste de Concreto - 10M
30	Poste de Concreto - 10M
31	Poste de Concreto - 10M
32	Poste de Concreto - 10M
33	Poste de Concreto - 10M
34	Poste de Concreto - 10M
35	Poste de Concreto - 10M
36	Poste de Concreto - 10M
37	Poste de Concreto - 10M
38	Poste de Concreto - 10M
39	Poste de Concreto - 10M
40	Poste de Concreto - 10M
41	Poste de Concreto - 10M
42	Poste de Concreto - 10M
43	Poste de Concreto - 10M
44	Poste de Concreto - 10M
45	Poste de Concreto - 10M
46	Poste de Concreto - 10M
47	Poste de Concreto - 10M
48	Poste de Concreto - 10M
49	Poste de Concreto - 10M
50	Poste de Concreto - 10M
51	Poste de Concreto - 10M
52	Poste de Concreto - 10M
53	Poste de Concreto - 10M
54	Poste de Concreto - 10M
55	Poste de Concreto - 10M
56	Poste de Concreto - 10M
57	Poste de Concreto - 10M
58	Poste de Concreto - 10M
59	Poste de Concreto - 10M
60	Poste de Concreto - 10M
61	Poste de Concreto - 10M
62	Poste de Concreto - 10M
63	Poste de Concreto - 10M
64	Poste de Concreto - 10M
65	Poste de Concreto - 10M
66	Poste de Concreto - 10M
67	Poste de Concreto - 10M
68	Poste de Concreto - 10M
69	Poste de Concreto - 10M
70	Poste de Concreto - 10M
71	Poste de Concreto - 10M
72	Poste de Concreto - 10M
73	Poste de Concreto - 10M
74	Poste de Concreto - 10M
75	Poste de Concreto - 10M
76	Poste de Concreto - 10M
77	Poste de Concreto - 10M
78	Poste de Concreto - 10M
79	Poste de Concreto - 10M
80	Poste de Concreto - 10M
81	Poste de Concreto - 10M
82	Poste de Concreto - 10M
83	Poste de Concreto - 10M
84	Poste de Concreto - 10M
85	Poste de Concreto - 10M
86	Poste de Concreto - 10M
87	Poste de Concreto - 10M
88	Poste de Concreto - 10M
89	Poste de Concreto - 10M
90	Poste de Concreto - 10M
91	Poste de Concreto - 10M
92	Poste de Concreto - 10M
93	Poste de Concreto - 10M
94	Poste de Concreto - 10M
95	Poste de Concreto - 10M
96	Poste de Concreto - 10M
97	Poste de Concreto - 10M
98	Poste de Concreto - 10M
99	Poste de Concreto - 10M
100	Poste de Concreto - 10M
101	Poste de Concreto - 10M
102	Poste de Concreto - 10M
103	Poste de Concreto - 10M
104	Poste de Concreto - 10M
105	Poste de Concreto - 10M
106	Poste de Concreto - 10M
107	Poste de Concreto - 10M
108	Poste de Concreto - 10M
109	Poste de Concreto - 10M
110	Poste de Concreto - 10M
111	Poste de Concreto - 10M
112	Poste de Concreto - 10M
113	Poste de Concreto - 10M
114	Poste de Concreto - 10M
115	Poste de Concreto - 10M
116	Poste de Concreto - 10M
117	Poste de Concreto - 10M
118	Poste de Concreto - 10M
119	Poste de Concreto - 10M
120	Poste de Concreto - 10M
121	Poste de Concreto - 10M
122	Poste de Concreto - 10M
123	Poste de Concreto - 10M
124	Poste de Concreto - 10M
125	Poste de Concreto - 10M
126	Poste de Concreto - 10M
127	Poste de Concreto - 10M
128	Poste de Concreto - 10M
129	Poste de Concreto - 10M
130	Poste de Concreto - 10M
131	Poste de Concreto - 10M
132	Poste de Concreto - 10M
133	Poste de Concreto - 10M
134	Poste de Concreto - 10M
135	Poste de Concreto - 10M
136	Poste de Concreto - 10M
137	Poste de Concreto - 10M
138	Poste de Concreto - 10M
139	Poste de Concreto - 10M
140	Poste de Concreto - 10M
141	Poste de Concreto - 10M
142	Poste de Concreto - 10M
143	Poste de Concreto - 10M
144	Poste de Concreto - 10M
145	Poste de Concreto - 10M
146	Poste de Concreto - 10M
147	Poste de Concreto - 10M
148	Poste de Concreto - 10M
149	Poste de Concreto - 10M
150	Poste de Concreto - 10M
151	Poste de Concreto - 10M
152	Poste de Concreto - 10M
153	Poste de Concreto - 10M
154	Poste de Concreto - 10M
155	Poste de Concreto - 10M
156	Poste de Concreto - 10M
157	Poste de Concreto - 10M
158	Poste de Concreto - 10M
159	Poste de Concreto - 10M
160	Poste de Concreto - 10M
161	Poste de Concreto - 10M
162	Poste de Concreto - 10M
163	Poste de Concreto - 10M
164	Poste de Concreto - 10M
165	Poste de Concreto - 10M
166	Poste de Concreto - 10M
167	Poste de Concreto - 10M
168	Poste de Concreto - 10M
169	Poste de Concreto - 10M
170	Poste de Concreto - 10M

Legenda de Rede - Iluminação - Poste	
1	Poste de Aço - Luz Mista/Sol - Tomada Dos Espectáculos
2	Poste de Aço - Luz Mista/Sol - Tomada Dos Espectáculos
3	Poste de Aço - Luz Mista/Sol - Tomada Dos Espectáculos
4	Poste de Aço - Luz Mista/Sol
5	Poste de Concreto - 10M
6	Poste de Concreto - 10M
7	Poste de Concreto - 10M
8	Poste de Concreto - 10M
9	Poste de Concreto - 10M
10	Poste de Concreto - 10M
11	Poste de Concreto - 10M
12	Poste de Concreto - 10M
13	Poste de Concreto - 10M
14	Poste de Concreto - 10M
15	Poste de Concreto - 10M
16	Poste de Concreto - 10M
17	Poste de Concreto - 10M
18	Poste de Concreto - 10M
19	Poste de Concreto - 10M
20	Poste de Concreto - 10M
21	Poste de Concreto - 10M
22	Poste de Concreto - 10M
23	Poste de Concreto - 10M
24	Poste de Concreto - 10M
25	Poste de Concreto - 10M
26	Poste de Concreto - 10M
27	Poste de Concreto - 10M
28	Poste de Concreto - 10M
29	Poste de Concreto - 10M
30	Poste de Concreto - 10M
31	Poste de Concreto - 10M
32	Poste de Concreto - 10M
33	Poste de Concreto - 10M
34	Poste de Concreto - 10M
35	Poste de Concreto - 10M
36	Poste de Concreto - 10M
37	Poste de Concreto - 10M
38	Poste de Concreto - 10M
39	Poste de Concreto - 10M
40	Poste de Concreto - 10M
41	Poste de Concreto - 10M
42	Poste de Concreto - 10M
43	Poste de Concreto - 10M
44	Poste de Concreto - 10M
45	Poste de Concreto - 10M
46	Poste de Concreto - 10M
47	Poste de Concreto - 10M
48	Poste de Concreto - 10M
49	Poste de Concreto - 10M
50	Poste de Concreto - 10M
51	Poste de Concreto - 10M
52	Poste de Concreto - 10M
53	Poste de Concreto - 10M
54	Poste de Concreto - 10M
55	Poste de Concreto - 10M
56	Poste de Concreto - 10M
57	Poste de Concreto - 10M
58	Poste de Concreto - 10M
59	Poste de Concreto - 10M
60	Poste de Concreto - 10M
61	Poste de Concreto - 10M
62	Poste de Concreto - 10M
63	Poste de Concreto - 10M
64	Poste de Concreto - 10M
65	Poste de Concreto - 10M
66	Poste de Concreto - 10M
67	Poste de Concreto - 10M
68	Poste de Concreto - 10M
69	Poste de Concreto - 10M
70	Poste de Concreto - 10M
71	Poste de Concreto - 10M
72	Poste de Concreto - 10M
73	Poste de Concreto - 10M
74	Poste de Concreto - 10M
75	Poste de Concreto - 10M
76	Poste de Concreto - 10M
77	Poste de Concreto - 10M
78	Poste de Concreto - 10M
79	Poste de Concreto - 10M
80	Poste de Concreto - 10M
81	Poste de Concreto - 10M
82	Poste de Concreto - 10M
83	Poste de Concreto - 10M
84	Poste de Concreto - 10M
85	Poste de Concreto - 10M
86	Poste de Concreto - 10M
87	Poste de Concreto - 10M
88	Poste de Concreto - 10M
89	Poste de Concreto - 10M
90	Poste de Concreto - 10M
91	Poste de Concreto - 10M
92	Poste de Concreto - 10M
93	Poste de Concreto - 10M
94	Poste de Concreto - 10M
95	Poste de Concreto - 10M
96	Poste de Concreto - 10M
97	Poste de Concreto - 10M
98	Poste de Concreto - 10M
99	Poste de Concreto - 10M
100	Poste de Concreto - 10M
101	Poste de Concreto - 10M
102	Poste de Concreto - 10M
103	Poste de Concreto - 10M
104	Poste de Concreto - 10M
105	Poste de Concreto - 10M
106	Poste de Concreto - 10M
107	Poste de Concreto - 10M
108	Poste de Concreto - 10M
109	Poste de Concreto - 10M
110	Poste de Concreto - 10M
111	Poste de Concreto - 10M
112	Poste de Concreto - 10M
113	Poste de Concreto - 10M
114	Poste de Concreto - 10M
115	Poste de Concreto - 10M
116	Poste de Concreto - 10M
117	Poste de Concreto - 10M
118	Poste de Concreto - 10M
119	Poste de Concreto - 10M
120	Poste de Concreto - 10M
121	Poste de Concreto - 10M
122	Poste de Concreto - 10M
123	Poste de Concreto - 10M
124	Poste de Concreto - 10M
125	Poste de Concreto - 10M
126	Poste de Concreto - 10M
127	Poste de Concreto - 10M
128	Poste de Concreto - 10M
129	Poste de Concreto - 10M
130	Poste de Concreto - 10M
131	Poste de Concreto - 10M
132	Poste de Concreto - 10M
133	Poste de Concreto - 10M
134	Poste de Concreto - 10M
135	Poste de Concreto - 10M
136	Poste de Concreto - 10M
137	Poste de Concreto - 10M
138	Poste de Concreto - 10M
139	Poste de Concreto - 10M
140	Poste de Concreto - 10M
141	Poste de Concreto - 10M
142	Poste de Concreto - 10M
143	Poste de Concreto - 10M
144	Poste de Concreto - 10M
145	Poste de Concreto - 10M
146	Poste de Concreto - 10M
147	Poste de Concreto - 10M
148	Poste de Concreto - 10M
149	Poste de Concreto - 10M
150	Poste de Concreto - 10M

Legenda de Rede - Iluminação - Poste	
1	Poste de Aço - Luz Mista/Sol - Tomada Dos Espectáculos
2	Poste de Aço - Luz Mista/Sol - Tomada Dos Espectáculos
3	Poste de Aço - Luz Mista/Sol - Tomada Dos Espectáculos
4	Poste de Aço - Luz Mista/Sol
5	Poste de Concreto - 10M
6	Poste de Concreto - 10M
7	Poste de Concreto - 10M
8	Poste de Concreto - 10M
9	Poste de Concreto - 10M
10	Poste de Concreto - 10M
11	Poste de Concreto - 10M
12	Poste de Concreto - 10M
13	Poste de Concreto - 10M
14	Poste de Concreto - 10M
15	Poste de Concreto - 10M
16	Poste de Concreto - 10M
17	Poste de Concreto - 10M
18	Poste de Concreto - 10M
19	Poste de Concreto - 10M
20	Poste de Concreto - 10M
21	Poste de Concreto - 10M
22	Poste de Concreto - 10M
23	Poste de Concreto - 10M
24	Poste de Concreto - 10M
25	Poste de Concreto - 10M
26	Poste de Concreto - 10M
27	Poste de Concreto - 10M
28	Poste de Concreto - 10M
29	Poste de Concreto - 10M
30	Poste de Concreto - 10M
31	Poste de Concreto - 10M
32	Poste de Concreto - 10M
33	Poste de Concreto - 10M
34	Poste de Concreto - 10M
35	Poste de Concreto - 10M
36	Poste de Concreto - 10M
37	Poste de Concreto - 10M
38	Poste de Concreto - 10M
39	Poste de Concreto - 10M
40	Poste de Concreto - 10M
41	Poste de Concreto - 10M
42	Poste de Concreto - 10M
43	Poste de Concreto - 10M
44	Poste de Concreto - 10M
45	Poste de Concreto - 10M
46	Poste de Concreto - 10M
47	Poste de Concreto - 10M
48	Poste de Concreto - 10M
49	Poste de Concreto - 10M
50	Poste de Concreto - 10M
51	Poste de Concreto - 10M
52	Poste de Concreto - 10M
53	Poste de Concreto - 10M
54	Poste de Concreto - 10M
55	Poste de Concreto - 10M
56	Poste de Concreto - 10M
57	Poste de Concreto - 10M
58	Poste de Concreto - 10M
59	Poste de Concreto - 10M
60	Poste de Concreto - 10M
61	Poste de Concreto - 10M
62	Poste de Concreto - 10M
63	Poste de Concreto - 10M
64	Poste de Concreto - 10M
65	Poste de Concreto - 10M
66	Poste de Concreto - 10M
67	Poste de Concreto - 10M
68	Poste de Concreto - 10M
69	Poste de Concreto - 10M
70	Poste de Concreto - 10M
71	Poste de Concreto - 10M
72	Poste de Concreto - 10M
73	Poste de Concreto - 10M
74	Poste de Concreto - 10M
75	Poste de Concreto - 10M
76	Poste de Concreto - 10M
77	Poste de Concreto - 10M
78	Poste de Concreto - 10M
79	Poste de Concreto - 10M
80	Poste de Concreto - 10M
81	Poste de Concreto - 10M
82	Poste de Concreto - 10M
83	Poste de Concreto - 10M
84	Poste de Concreto - 10M
85	Poste de Concreto - 10M
86	Poste de Concreto - 10M
87	Poste de Concreto - 10M
88	Poste de Concreto - 10M
89	Poste de Concreto - 10M
90	Poste de Concreto - 10M
91	Poste de Concreto - 10M
92	Poste de Concreto - 10M
93	Poste de Concreto - 10M
94	Poste de Concreto - 10M
95	Poste de Concreto - 10M
96	Poste de Concreto - 10M
97	Poste de Concreto - 10M
98	Poste de Concreto - 10M
99	Poste de Concreto - 10M
100	Poste de Concreto - 10M
101	Poste de Concreto - 10M
102	Poste de Concreto - 10M
103	Poste de Concreto - 10M
104	Poste de Concreto - 10M
105	Poste de Concreto - 10M
106	Poste de Concreto - 10M
107	Poste de Concreto - 10M
108	Poste de Concreto - 10M
109	Poste de Concreto - 10M
110	Poste de Concreto - 10M
111	Poste de Concreto - 10M
112	Poste de Concreto - 10M
113	Poste de Concreto - 10M
114	Poste de Concreto - 10M
115	Poste de Concreto - 10M
116	Poste de Concreto - 10M
117	Poste de Concreto - 10M
118	Poste de Concreto - 10M
119	Poste de Concreto - 10M
120	Poste de Concreto - 10M
121	Poste de Concreto - 10M
122	Poste de Concreto - 10M
123	Poste de Concreto - 10M
124	Poste de Concreto - 10M
125	Poste de Concreto - 10M
126	Poste de Concreto - 10M
127	Po

Quadro de Cargas (QD1) - Pavimento

Circuito	Descrição	Esquema	Método de inst.	Tensão (V)	Iluminação (W) 12	135	780	Tomadas (W) 3000	Pot. total. (VA)	Pot. total. (W)	Fases	Pot. - R (W)	Pot. - S (W)	Pot. - T (W)	FCT	FCA	In' (A)	Ip (A)	Seção (mm²)	Icc (kA)	Icc (kA)	Disj (A)	dV parc (%)	dV total (%)
2	Estacionamento	F+F+T	B1	220 V	12	5			916	819	S+T		410	410	1.00	0.70	5.9	4.2	4	32.0	5	10	0.93	8.87
3	Super Luminária-Estacionamento	F+F	B1	220 V			1		821	780	S+T		390	390	1.00	0.70	5.3	3.7	1.5	17.5	5	10	1.42	9.37
4	TUE-Puverizador	F+F+T	B1	220 V				1	3333	3000	S+T		1500	1500	1.00	0.70	21.6	15.2	4	32.0	5	16	2.39	10.33
TOTAL					12	5	1	1	5071	4599	S+T	0	2300	2300										

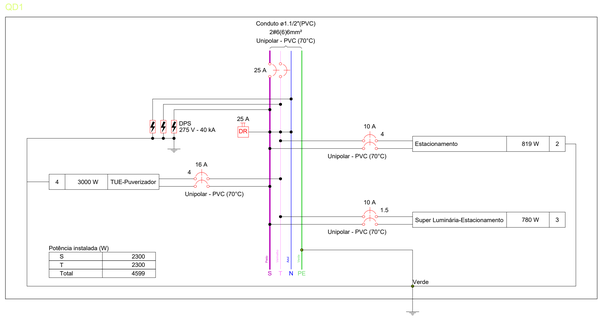

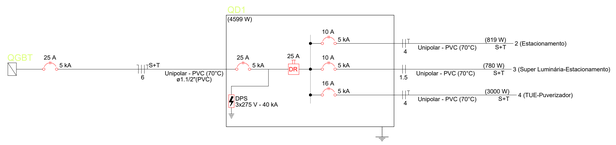

Quadro de Cargas (QD2) - Pavimento

Circuito	Descrição	Esquema	Método de inst.	Tensão (V)	Iluminação (W) 12	780	Tomadas (W) 3000	Pot. total. (VA)	Pot. total. (W)	Fases	Pot. - R (W)	Pot. - S (W)	Pot. - T (W)	FCT	FCA	In' (A)	Ip (A)	Seção (mm²)	Icc (A)	Icc (kA)	Disj (A)	dV parc (%)	dV total (%)
QD3		2F+N+T	B1	220/127 V				12077	6596	S+T		3298	3298	1.00	0.80	68.6	54.9	35	110.0	5	63	4.40	11.43
QD4		2F+N+T	B1	220/127 V				8627	7704	S+T		4352	3352	1.00	0.80	53.6	42.9	16	68.0	5	50	11.49	18.52
5	Parquinho e Praça	F+F	B1	220 V	40			686	480	S+T		240	240	1.00	1.00	3.1	3.1	1.5	17.5	5	10	1.55	8.57
6	Super Luminária-Parquinho	F+F	B1	220 V		1		821	780	S+T		390	390	1.00	1.00	3.7	3.7	1.5	17.5	5	10	3.98	11.00
7	Super Luminária-Praça	F+F	B1	220 V		1		821	780	S+T		390	390	1.00	1.00	3.7	3.7	1.5	17.5	5	10	3.32	10.34
8	TUE-Puverizador	F+F+T	B1	220 V			1	3333	3000	S+T		1500	1500	1.00	1.00	15.2	15.2	2.5	24.0	5	16	2.29	9.32
TOTAL					40	2	1	26365	19340	S+T	0	10170	9170										

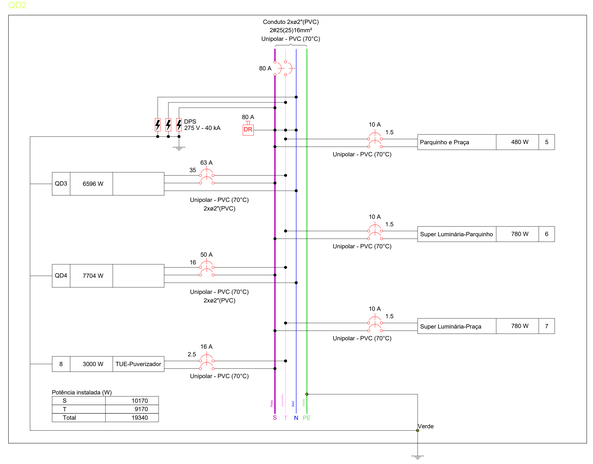

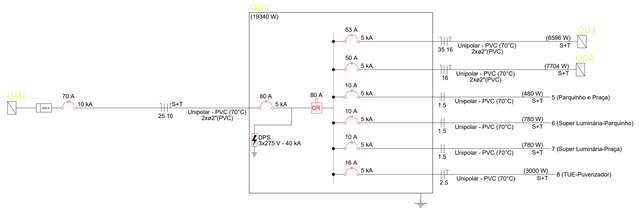

Quadro de Cargas (QD3) - Pavimento

Circuito	Descrição	Esquema	Método de inst.	Tensão (V)	Iluminação (W) 12	200	Tomadas (W) 1000	Pot. total. (VA)	Pot. total. (W)	Fases	Pot. - R (W)	Pot. - S (W)	Pot. - T (W)	FCT	FCA	In' (A)	Ip (A)	Seção (mm²)	Icc (A)	Icc (kA)	Disj (A)	dV parc (%)	dV total (%)
9	luminárias Cachoeira	F+F	B1	220 V	33			566	396	S+T		198	198	1.00	0.80	3.1	2.6	10	57.0	25	20	0.86	12.29
10	Refletores Superiores	F+F	B1	220 V		20		8000	4000	S+T		2000	2000	1.00	0.80	45.5	36.4	25	101.0	5	40	4.16	15.59
11	Refletores Inferiores	F+F	B1	220 V		6		2400	1200	S+T		600	600	1.00	0.80	13.6	10.9	16	76.0	5	16	0.46	11.88
12	TUE-Tomada	F+F+T	B1	220 V			1	1111	1000	S+T		500	500	1.00	1.00	5.1	5.1	2.5	24.0	5	10	0.12	11.55
13	TUG-Tomada	F+N	B1	127 V				0	0	S				1.00	1.00	0.0	0.0	1.5	17.5	5	10	0.00	11.43
TOTAL					33	26	1	12077	6596	S+T	0	3298	3298										

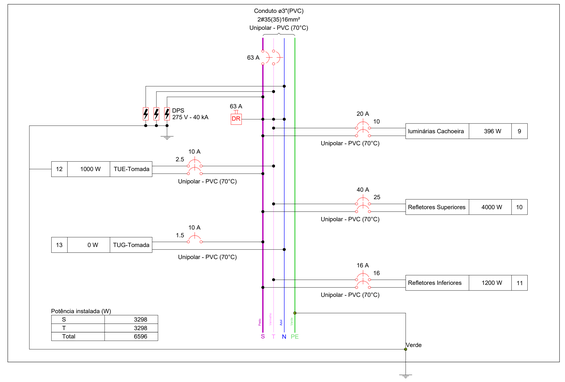

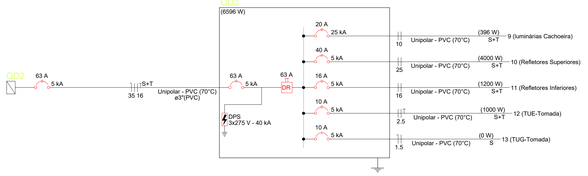

Quadro de Demanda (QM1) - Pavimento

Tipo de carga	Potência instalada (kVA)	Fator de demanda (%)	Demanda (kVA)
Uso Específico	7.13	100.00	7.13
		TOTAL	7.13

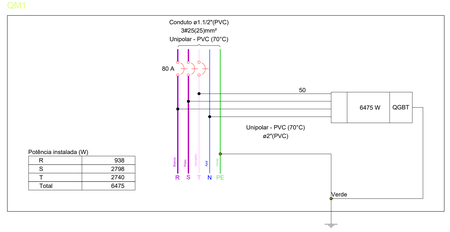

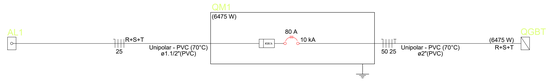

Quadro de Demanda (QM2) - Pavimento

Tipo de carga	Potência instalada (kVA)	Fator de demanda (%)	Demanda (kVA)
Uso Específico	26.37	100.00	26.37
		TOTAL	26.37

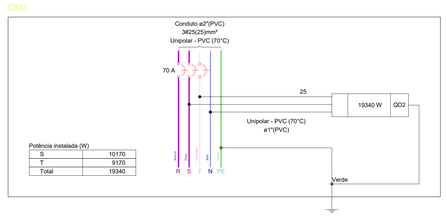

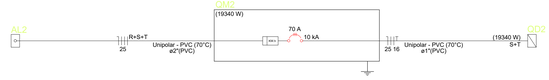

Quadro de Cargas (QGBT) - Pavimento

Circuito	Descrição	Esquema	Método de inst.	Tensão (V)	Iluminação (W) 12	55	Tomadas (W) 780	Pot. total. (VA)	Pot. total. (W)	Fases	Pot. - R (W)	Pot. - S (W)	Pot. - T (W)	FCT	FCA	In' (A)	Ip (A)	Seção (mm²)	Icc (A)	Icc (kA)	Disj (A)	dV parc (%)	dV total (%)
QD1		2F+N+T	B1	220/127 V				5071	4599	S+T		2300	2300	1.00	0.70	32.0	23.0	6	36.0	5	25	7.76	7.94
19	Canteiro da Pista	F+F	B1	220 V	18			309	216	R+S	108	108		1.00	1.00	1.4	1.4	1.5	17.5	5	10	3.68	3.87
20	Pista de Caminhada	F+F	B1	220 V		16		926	880	R+T	440		440	1.00	1.00	4.2	4.2	6	41.0	5	10	3.43	3.61
21	Super Luminária-Quarta	F+F	B1	220 V			1	821	780	R+S	390	390		1.00	1.00	3.7	3.7	2.5	24.0	5	10	2.85	3.04
TOTAL					18	16	1	7127	6475	R+S+T	938	2798	2740										

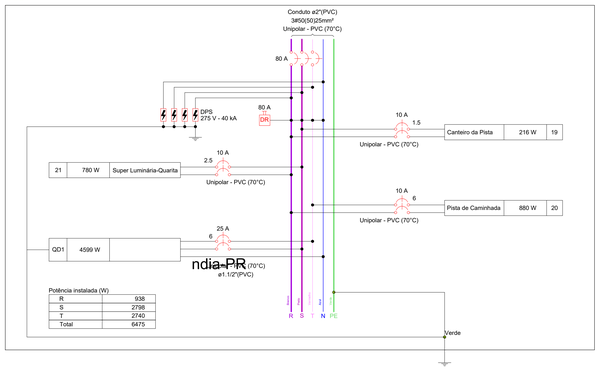

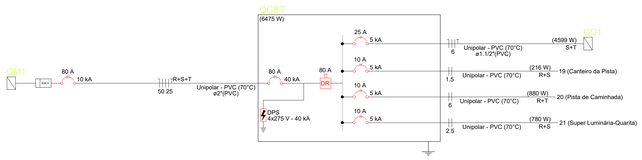

Quadro de Cargas (QD4) - Pavimento

Circuito	Descrição	Esquema	Método de inst.	Tensão (V)	Iluminação (W) 12	120	780	Tomadas (W) 1000	3000	Pot. total. (VA)	Pot. total. (W)	Fases	Pot. - R (W)	Pot. - S (W)	Pot. - T (W)	FCT	FCA	In' (A)	Ip (A)	Seção (mm²)	Icc (A)	Icc (kA)	Disj (A)	dV parc (%)	dV total (%)
14	Área de Camping	F+F+T	B1	220 V	37	4				1140	924	S+T		462	462	1.00	1.00	5.2	5.2	4	32.0	5	10	0.94	19.46
15	Super Luminaria-Camping	F+F	B1	220 V			1			821	780	S+T		390	390	1.00	1.00	3.7	3.7	6	41.0	5	10	1.78	20.30
16	TUE-Puverizador	F+F+T	B1	220 V					1	3333	3000	S+T		1500	1500	1.00	1.00	15.2	15.2	4	32.0	5	16	2.67	21.19
17	TUE-Tomada	F+F+T	B1	220 V				2		2222	2000	S+T		1000	1000	1.00	0.80	6.3	10.1	4	32.0	5	16	2.52	21.04
18	TUG-Tomada	F+N+T	B1	127 V				1		1111	1000	S		1000		1.00	1.00	8.7	8.7	2.5	24.0	5	10	0.32	18.84
TOTAL					37	4	1	3	1	8627	7704	S+T	0	4352	3352										

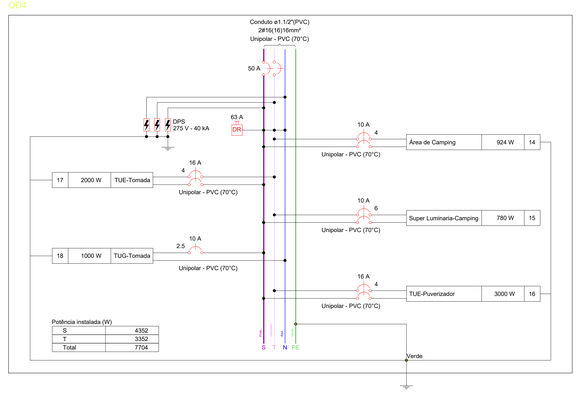

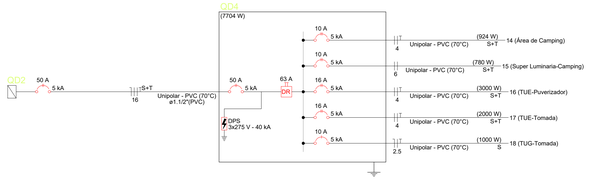

ELÉTRICO

Proprietário
Município de Medianeira

Obra
Implementação das instalações elétrica do Parque da Pedreira

Conteúdo
Distribuição dos circuitos elétricos
Quadro da cargas e quadro de demandas
Legendas
Lista de materiais

Localização
Entrada na PR-277, Bairro Topázio (Pedreira) - Medianeira-PR

CEP | Bairro | Município
Medianeira

Área | Proprietário
Município de Medianeira
CNPJ: 76.206.481/0001-58

Responsável técnico
Voltra Eletric
Av. Paraná, 469 - Centro, Paranavaí - PR
47 99102-3138 / 44 99812-8248
André Hoinoski dos Anjos
CREA - PR-219041/D

Data	Desenho	ART	Folha
17/04/2025	João Gabriel Caetano		02/02